INTERRUPTORES FINAL DE CARRERA PARA VÁLVULAS DE COMPUERTA DE HUSILLO ASCENDENTE DE 2” A 12”

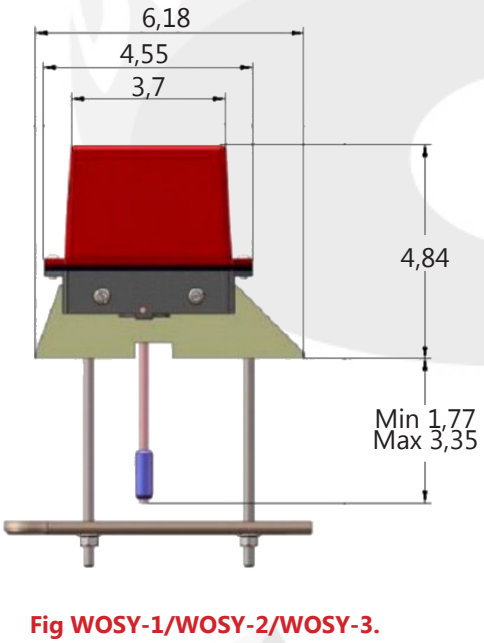

Fig WOSY-1/WOSY-2/WOSY-3.

CARACERÍSTICAS

- Peso: 0.6 kg .
- Caja:
  Cubierta: Fundido a presión.
  Acabado: Pintado en rojo.
  Base: Fundido a presión.
  Todos los componentes son resistentes a la corrosión.
  Tornillos antisabotaje
  Interruptor antisabotaje: 3A / 5 A 125/250VAC.
- Contactos interruptor de fin de carrera:
  WOSY-1: Un contacto de SPDT.
  WOSY-2: Dos contactos de SPDT.
  WOSY-3: Dos contactos de SPDT y antisabotaje para la tapa.
  10 A 125/250 VAC.
  2.5 A 30VDC resistivo.
- Orificio para cableado:
  Pasacables de 1/2”.
- Usable según: NFPA 13, 13D, 13R, 72.
- IP 67.
- Listados UL/ULC.
- Aprobados FM.

REF: SDW_122022_REV0

AQL PROTECCION
Carretera N-340 Km 1245, 3 Nave B-5 Polígono industrial El Pla 08750 Molins de Rei, Barcelona (España)
Tel. (+34) 936800376 * WhatsApp pedidos: 660781482 * www.aqlproteccion.com * aql@aqlproteccion.com
ANBER
Avda. de las Flores, 13-15 P.E. El Molino 28970 Humanes de Madrid, Madrid (España)
Tel. (+34) 916063711 * WhatsApp pedidos: 649787619 * www.anber.es * anber@anber.es